Vanový odtokový komplet s přepadem

CZ	Vanový odtokový komplet s přepadem	PL	Syfon wannowy z przelewem
D	Badewannenablaufgarnitur	RO	Sifon complex cu preaplin pentru cada
FR	Vidage automatiique baignoire	RU	Сточный комплект для ванн с переливом
GB	Bathtub siphon with overflow	SK	Vaňový odtokový komplet s prepadom
HU	Kád lefolyó-túlfolyó rendszer	UA	Стічний комплект для ванн із переливом

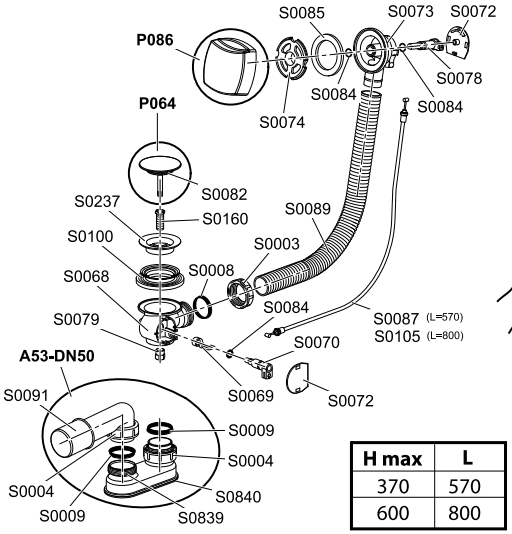

H max	L
370	570
600	800

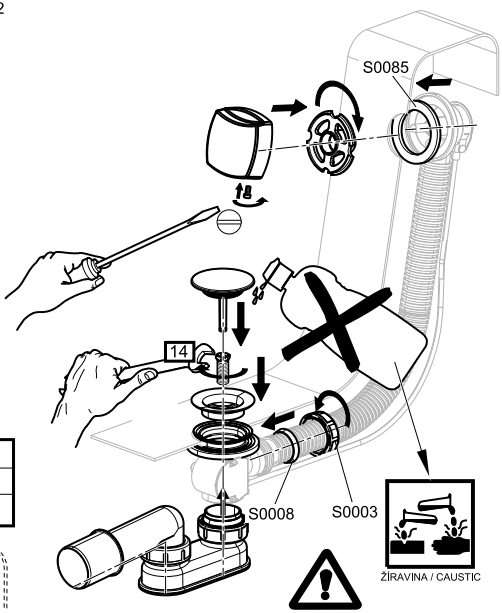

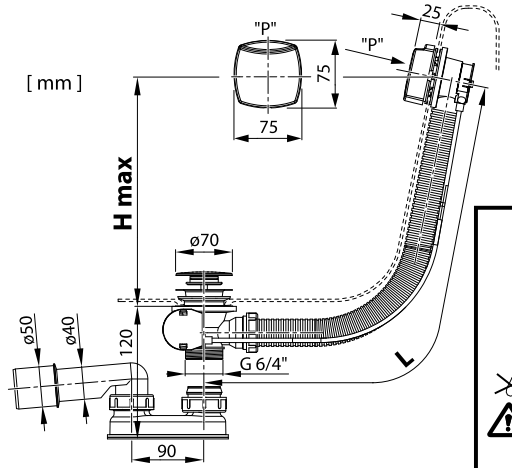

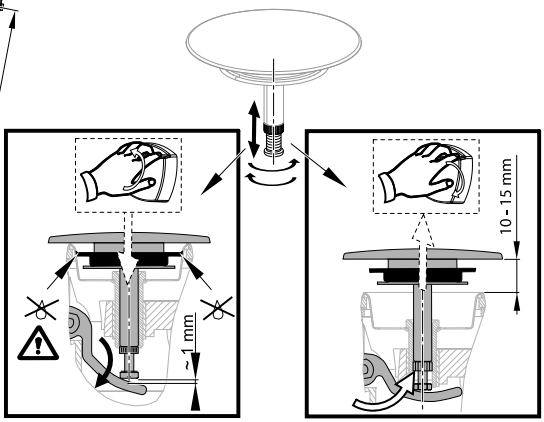

RAVAK a.s., Obecnická 285, 261 01 Příbram I
tel: +420 318 427 200, 318 427 111 fax: +420 318 427 269
e-mail: info@ravak.cz, www.ravak.com

01 12 2015

Výrobce si vyhrazuje právo změny ceny, technických parametrů, či dalších skutečností bez předchozího upozornění a nenese odpovědnost za tiskové chyby.