38691

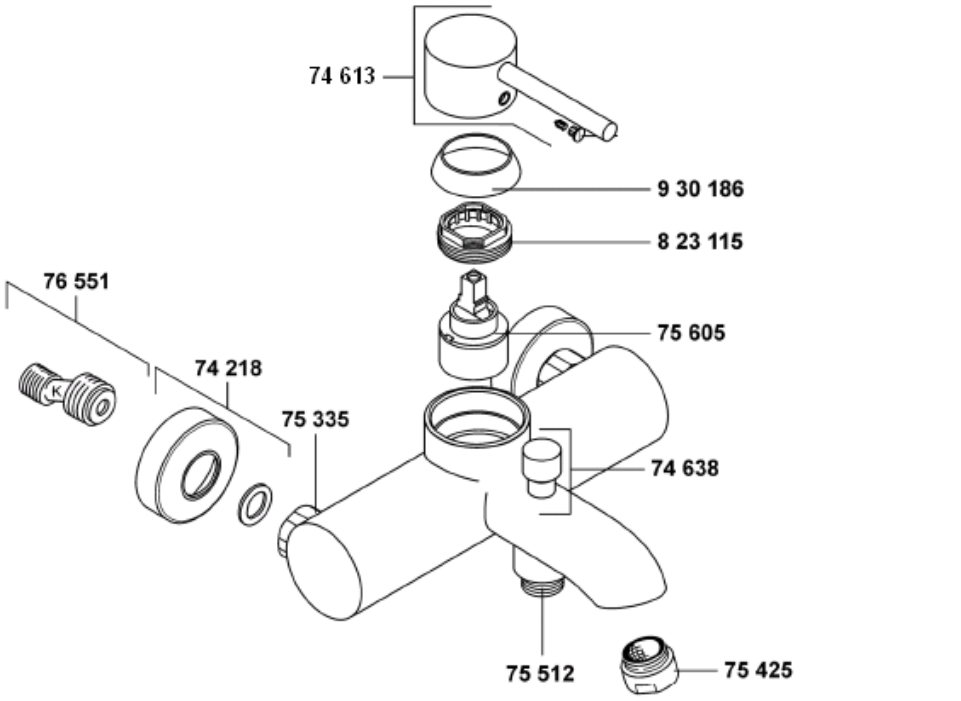

386910575 W-Nr. Wannenfüll- und Brause- Einhandmischer DN 15, BOZZ

Artikelnummer	Beschreibung	Oberfläche
7421805-00	Rosette	Chrom
7461305-00	Hebel BOZZ kpl.	Chrom
7463805-00	Umstellung kpl.	Chrom
7533505-00	Wandarmaturenanschluss kpl. G 3/4	Chrom
7542505-00	Luftsprudler M 24 x I C	Chrom
7551205-00	Brauseanschlussnippel	Chrom
7560500-00	Keramik-Kartusche 35 mm	Neutral
7655100-00	S-Anschluss mit Geräuschdämpfer	Neutral
82311500-00	Spannschraube für 35 mm Kartusche	Messing
93018605-00	Abdeckkappe	Chrom

● KLUDI ●