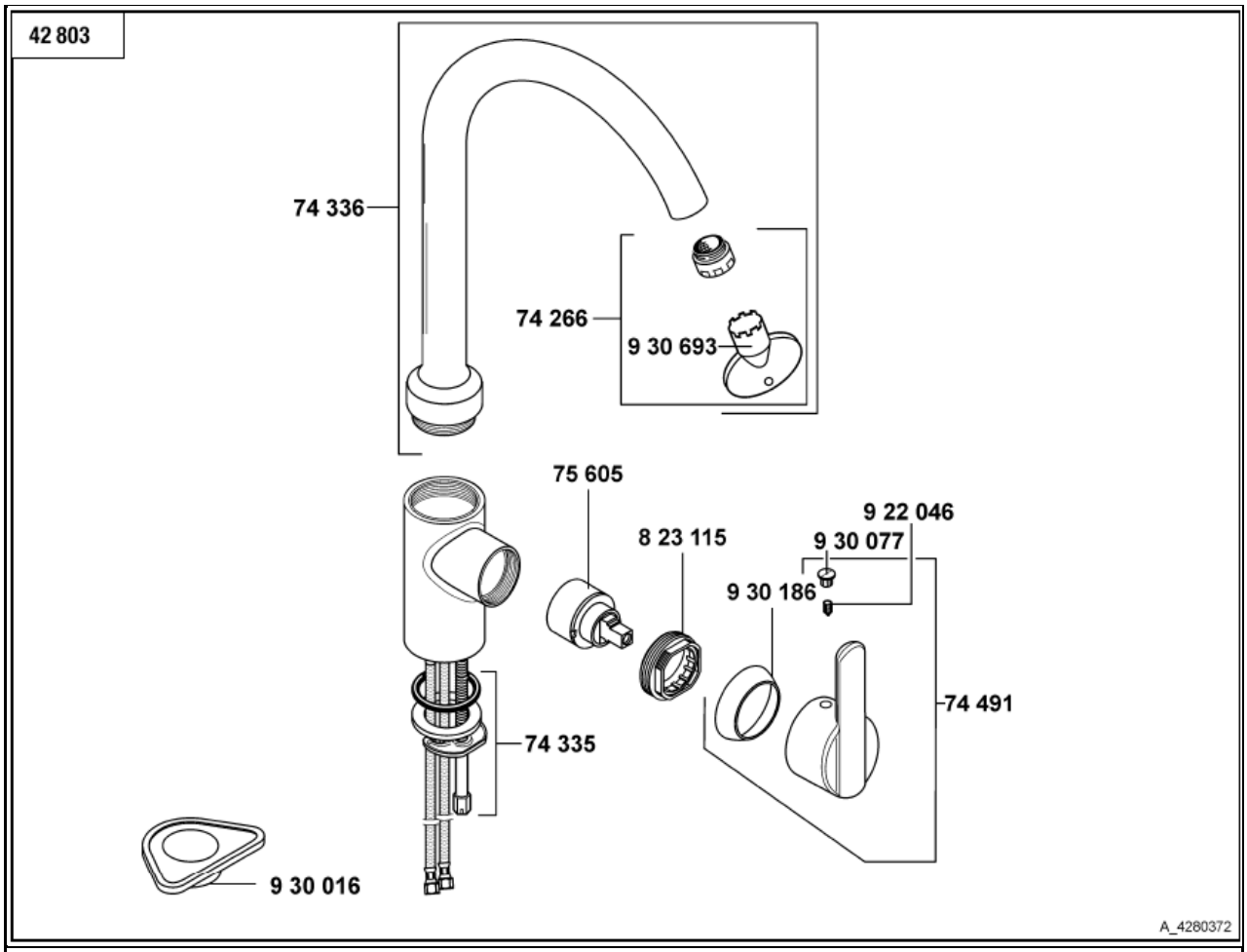

428030572 W-Nr. Spültisch- Einhebelmischer DN 15, Diana Life

Artikelnummer	Beschreibung	Oberfläche
7426600-00	Cache-Strahlregler M16,5 x 1	Neutral
74 33500-00	Befestigungssatz	Neutral
7433605-00	Auslauf kpl. Küche	Chrom
7449105-00	Hebel Diana-Life	Chrom
7560500-00	Keramik-Kartusche 35 mm	Neutral
82311500-00	Spannschraube	Neutral
92204601-00	Gewindestift	Neutral
93001600-00	Montageplatte für dünnwandige Edelstahlspülen	Neutral
93007700-00	Lochabdeckung für Hebel mit Markierung Rot/Blau	Neutral
93018605-00	Abdeckkappe	Chrom
93069300-00	Schlüssel für Strahlregler	Neutral

DIANA